ODSAVAČ PLNĚ VESTAVNÝ KOV6120IX

Výrobce: Kluge

Kód EAN: 5902429925375



Popis

Plně vestavný odsavač par v nerezovém provedení, šířka 60 cm, 1 motor/1 ventilátor, ovládání ergonomickým otočným voličem, 3 stupně výkonu, výkon odtahu 145 - 335 m3/h, hlučnost 48 - 64 dB(A), roční spotřeba energie 58,6 kWh/a, energetická třída C (energetický štítek C,E,A,D), osvětlení 2x LED GU10, 1 x tukový filtr (typ ALU) omyvatelný v myčce nádobí (součást balení), filtry z aktivního uhlíku pro režim recirkulace: 2 x FR-0846 , rozměry (V x Š x H): 181 x 598 x 290 mm

Více informací o produktu:
https://www.klugecr.cz/cz/product/odsavac-do-skrinky-kov6120ix

Technologie



LED osvětlení

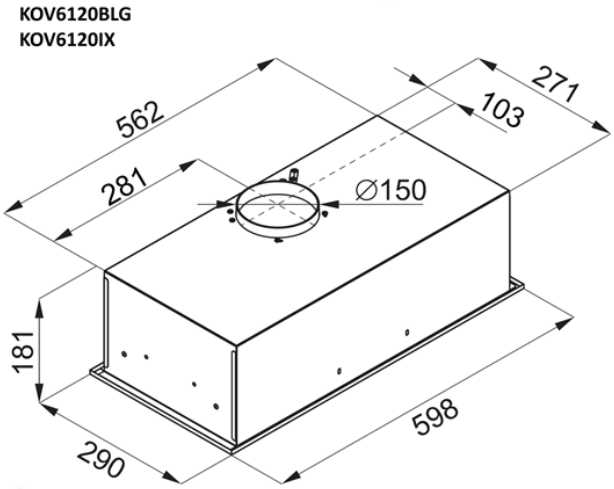

DMOC	**4 990,00 Kč**
RP	15,61 Kč

RP - Recyklační poplatek