

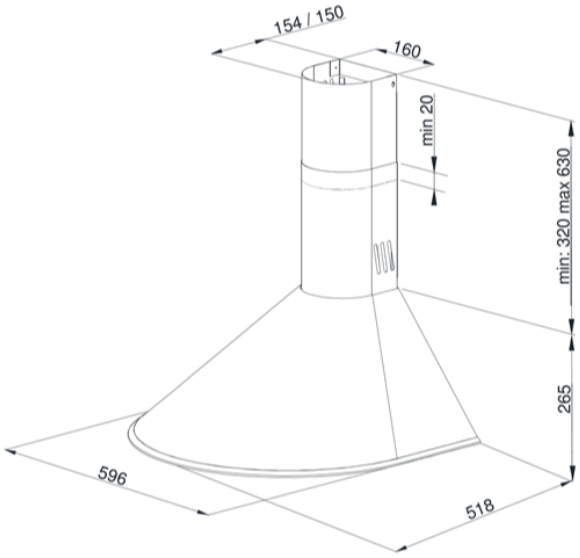

ODSAVAČ KMK6000IX

Výrobce: Kluge
Kód EAN: 9991111103319

Popis

Komínový odsavač par v nerezovém provedení, šířka 60 cm, 1 motor/1 ventilátor, mechanické ovládání (kolébkové spínače), 3 stupně výkonu, výkon odtahu ve standardním režimu 160 - 320 m3/h, hlučnost ve standardním režimu 51-69 dB(A), roční spotřeba energie 65 kWh/a, energetická třída D (energetický štítek D,E,A,G), osvětlení 2x LED GU10 (2 x 3W), tukový filtr (hliníkový, 3 vrstvy) omyvatelný v myčce nádobí (součást balení), filtry z aktivního uhlíku pro režim recirkulace: 2x FWMGPZ (závitový na motor, není součástí balení), rozměry (V x Š x H): 265 x 596 x 518 mm, výška s komínem: 585 - 895 mm

Více informací o produktu:
https://www.klugecr.cz/cz/product/odsavac-kmk6000ix

Technologie



LED osvětlení

RP - Recyklační poplatek

DMOC	**3 990,00 Kč**
RP	15,61 Kč