

CHLADNIČKA VESTAVNA KC120JA+

Výrobce: Kluge
Kód EAN: 8588007011462

Popis

Vestavná chladnička Table Top; en. třída A+; hlučnost 44 dB; celkový hrubý objem 120 l; mechanická regulace teploty; možnost změny směru otevírání dveří; lišty pro vestavbu; spotřeba el. energie: 171 kWh/rok; rozměry (V x Š x H): 81,8 x 59,5 x 54,8 cm; Chladící část: objem 98 l; automatické odmrazování; vnitřní osvětlení; 2 police z bezpečnostního skla; zásuvka na ovoce a zeleninu; přihrádka na mléčné výrobky ve dveřích; držák na láhve ve dveřích; držák na vajíčkaMrazící přihrádka: objem 17 l; manuální odmrazování; mrazící výkon 2 kg/24 h, výdrž bez proudu 10,5 h

Více informací o produktu:
https://www.klugecr.cz/cz/product/chladnicka-vestavna-kc120ja

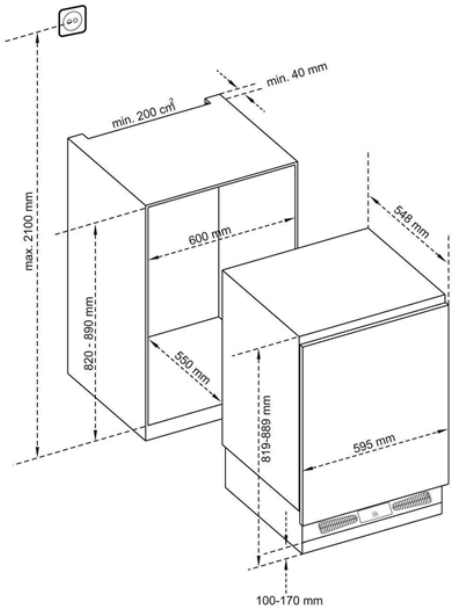

RP - Recyklační poplatek

DMOC	**9 990,00 Kč**
RP	193,60 Kč