ODSAVAČ TELESKOPICKÝ KOT6202IX

Výrobce: Kluge

Kód EAN: 5902429923388



Popis

Teleskopický odsavač par v nerezovém provedení, šířka 60 cm, 1 motor/1 ventilátor, mechanické ovládání, 3 stupně výkonu, výkon odtahu 180 - 355 m3/h, hlučnost 57 - 72 dB(A), roční spotřeba energie 58,4 kWh/a, energetická třída C (energetický štítek C,E,A,D), osvětlení 2x LED GU10, 2 x tukový filtr (typ ALU) omyvatelný v myčce nádobí (součást balení), filtry z aktivního uhlíku pro režim recirkulace: 2 x FWN145 (závitový na motor), rozměry (V x Š x H): 200 x 600 x 295 (s vysunutým čelem 440) mm

Více informací o produktu:
https://www.klugecr.cz/cz/product/odsavac-teleskopicky-kot6202ix

Technologie



LED osvětlení

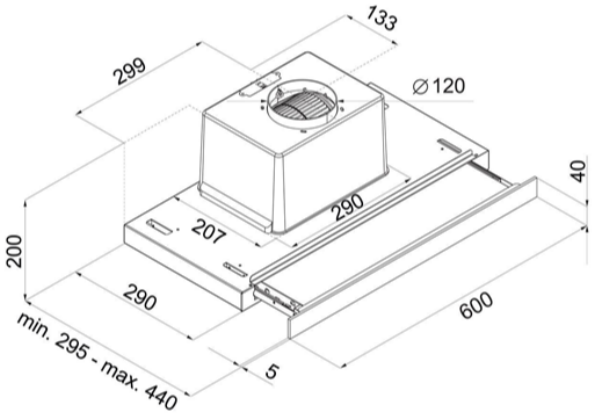

RP - Recyklační poplatek

DMOC	**3 490,00 Kč**
RP	15,61 Kč