ODSAVAČ PLNĚ VESTAVNÝ KOV6020IX

Výrobce: Kluge

Kód EAN: 5902429923029



Popis

Plně vestavný odsavač par v nerezovém provedení, šířka 60 cm, 1 motor/1 ventilátor, mechanické ovládání otočným voličem, 3 stupně výkonu, výkon odtahu ve standardním režimu 185 - 350 m3/h, hlučnost ve standardním režimu 57 - 68 dB(A), roční spotřeba energie 59,7 kWh/a, energetická třída C (energetický štítek C,E,A,D), osvětlení 2x LED GU10, 1 x tukový filtr (typ ALU) omyvatelný v myčce nádobí (součást balení), filtry z aktivního uhlíku pro režim recirkulace: FWN145 , rozměry (V x Š x H): 181 x 598 x 290 mm

Více informací o produktu:
https://www.klugecr.cz/cz/product/odsavac-do-skrinky-kov6020ix-6

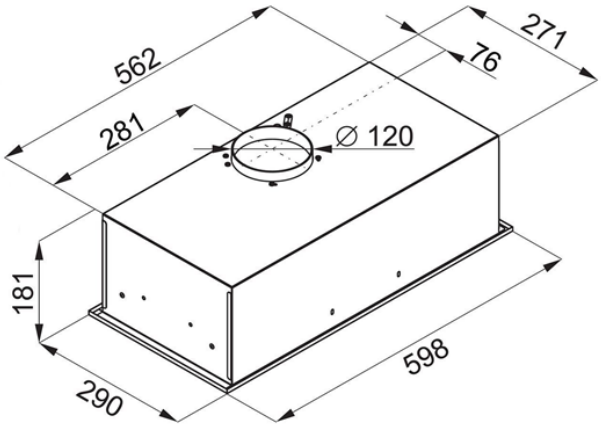

DMOC	**4 990,00 Kč**
RP	15,61 Kč

RP - Recyklační poplatek