

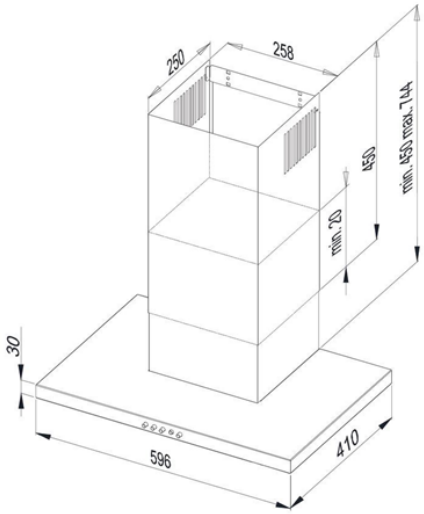

ODSAVAČ KOMÍNOVÝ KMK6010IX

Výrobce: Kluge
Kód EAN: 5901703819645

Popis

Komínový odsavač par v nerezovém provedení, šířka 60 cm, 1 motor/1 ventilátor, mechanické ovládání (tlačítka), 3 stupně výkonu, výkon odtahu ve standardním režimu 135 - 325 m3/h, hlučnost ve standardním režimu 47-61 dB(A), roční spotřeba energie 56 kWh/a, energetická třída C (energetický štítek C,E,A,G), osvětlení 2x LED GU10, tukový filtr (typ ALU, 3 vrstvy) omyvatelný v myčce nádobí (součást balení), filtry z aktivního uhlíku režim recirkulace: 2x FWMGPZ (závitový na motor, není součástí balení), rozměry (Š x H x V): 596 x 410 x 30 mm, výška s komínem: 480 - 774 mm

Více informací o produktu:
https://www.klugecr.cz/cz/product/odsavac-kmk6010ix

Technologie



LED osvětlení

RP - Recyklační poplatek

DMOC	**4 990,00 Kč**
RP	15,61 Kč